METAL LITE PEL

Valigia porta utensili in alluminio

Caratteristiche generali

- 2 chiusure con chiave
- maniglia con grip in gomma
- 2 anelle laterali in acciaio per l'aggancio della tracolla (optional Art. kin.0359)
- 2 cerniere in acciaio ad alta tenuta
- 4 piedini in gomma su fondo e calotta inferiore
- fondo termoformato portaoggetti a scomparti fissi
- braccetto reggi coperchio

Configurazione Interna

- 2 pannelli porta utensili con elastici
- tasca regolabile porta documenti

Versioni

METAL LITE PEL

EAN

8024482009421

Specifiche tecniche	A	B	C	D	E
mm dimensioni interne	465	343	170	70	100
	Peso Kg 7,00				
inc dimensioni interne	18 5/16	13 1/2	6 11/16	2 3/4	3 15/16
	Peso lbs 15.43				

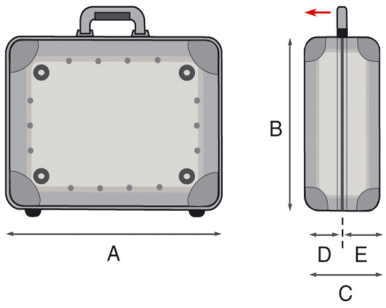

Copyright © 2024 - GT Line srl - Via del Lavoro, 9 - 40053 Loc. Crespellano Valsamoggia (Bologna) - Italy - Phone +39/051/65041 - Fax +39/051/734925
vendite@gtline.com - www.gtline.com

Valigia professionale portautensili, con angolari in acciaio ad alto spessore e rinforzi metallici nella chiusura profilo che garantiscono una perfetta tenuta. Struttura interna rinforzata in robusto e leggero materiale plastico a struttura alveolare. Sul fondo e sulla calotta inferiore sono fissati 4 piedini in gomma per garantire maggiore stabilità in appoggio.

Copyright © 2024 - GT Line srl - Via del Lavoro, 9 - 40053 Loc. Crespellano Valsamoggia (Bologna) - Italy - Phone +39/051/65041 - Fax +39/051/734925
vendite@gtline.com - www.gtline.com
DOCUMENTO non verificato e generato automaticamente, stampato il 26/04/2024 solo a titolo informativo / Pagina 2/3

Accessori

METAL LITE PEL

UNIVERS.TROLLEY

WL01

WL02

WL03

WL04

WL05

Copyright © 2024 - GT Line srl - Via del Lavoro, 9 - 40053 Loc. Crespellano Valsamoggia (Bologna) - Italy - Phone +39/051/65041 - Fax +39/051/734925
vendite@gtline.com - www.gtline.com