WATERPROOF GT 42-09 PEL

Valigia porta utensili in polipropilene a tenuta stagna

Caratteristiche generali

- ermetiche e a tenuta stagna
- resistenti agli agenti corrosivi e a prova di sabbia e polvere
- Impilabili
- resistenti agli urti e agli schiacciamenti
- temperature d'uso: -33°C / +90°C
- maniglia ergonomica rivestita in gomma
- valvola di pressurizzazione
- targhetta identificativa portanome
- rinforzi in acciaio nei punti di fissaggio per lucchetti
- cerniere con perni anticorrosione

Configurazione Interna

- tasca porta documenti
- 1 pannello portautensili con elastici
- fondo porta oggetti

Versioni

WATERPROOF GT 42-09 PEL
WATERPROOF GT 42-09 PTS
WATERPROOF GT 42-16 PEL
WATERPROOF GT 42-16 PTS
WATERPROOF GT 44-19 PEL
WATERPROOF GT 44-19 PSS
WATERPROOF GT 44-19 PTS
WATERPROOF GT 52-21 PEL
WATERPROOF GT 52-21 PSS
WATERPROOF GT 52-21 PTS
WATERPROOF GT 53-26 PEL
WATERPROOF GT 53-26 PTS
WATERPROOF GT 58-23

EAN

8024482185309

Specifiche tecniche	A	B	C	D	E
mm dimensioni interne	420	300	95	35	60
	Peso Kg 2,80				
inc dimensioni interne	16 9/16	11 13/16	3 3/4	1 3/8	2 3/8
	Peso lbs 6.17				

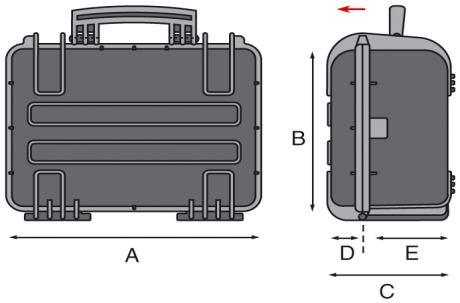

Copyright © 2024 - GT Line srl - Via del Lavoro, 9 - 40053 Loc. Crespellano Valsamoggia (Bologna) - Italy - Phone +39/051/65041 - Fax +39/051/734925
vendite@gtline.com - www.gtline.com

WATERPROOF GT 42-09 PEL

Valigia porta utensili in polipropilene a tenuta stagna

Valigia a tenuta stagna in polipropilene. Grazie all'esclusiva guarnizione erogata e alla valvola di pressurizzazione, garantisce assoluta protezione da acqua, umidità e sabbia agli oggetti contenuti. Caratterizzata da un'eccezionale resistenza agli urti, studiata per resistere alle polveri, agli agenti corrosivi e per rispondere alle richieste dei più esigenti utilizzatori nelle più disparate ed estreme applicazioni, dal settore industriale, a quello nautico, dal settore medicale a quello militare.

Copyright © 2024 - GT Line srl - Via del Lavoro, 9 - 40053 Loc. Crespellano Valsamoggia (Bologna) - Italy - Phone +39/051/65041 - Fax +39/051/734925
vendite@gtline.com - www.gtline.com

Ricambi

WATERPROOF GT 42-09 PEL

KIN.1297

KIN.1259

KIN.1209

KIN.1319

KIN.0969

KIN.1323

Copyright © 2024 - GT Line srl - Via del Lavoro, 9 - 40053 Loc. Crespellano Valsamoggia (Bologna) - Italy - Phone +39/051/65041 - Fax +39/051/734925
vendite@gtline.com - www.gtline.com