WATERPROOF

Valigia porta utensili in polipropilene a tenuta stagna

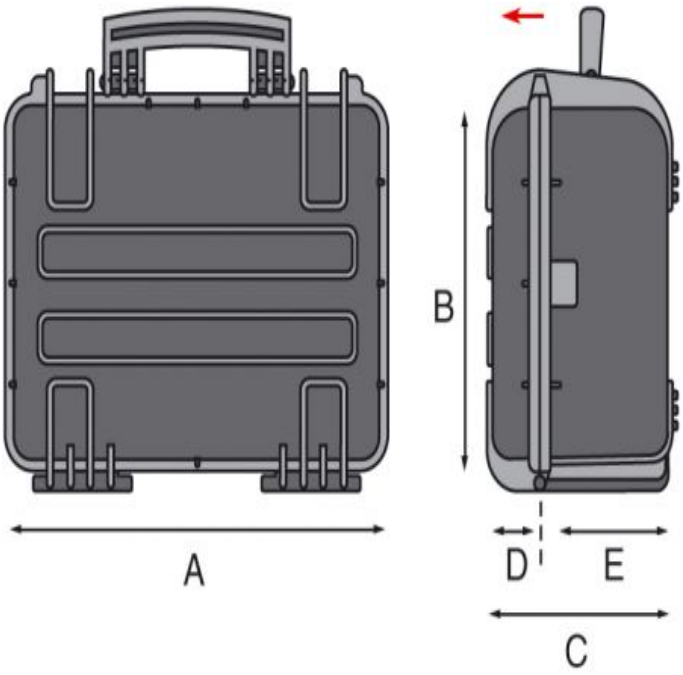

Configurazione Interna

Valigia a tenuta stagna in polipropilene. Grazie all'esclusiva guarnizione erogata e alla valvola di pressurizzazione, garantisce assoluta protezione da acqua, umidità e sabbia agli oggetti contenuti. Caratterizzata da un'eccezionale resistenza agli urti, studiata per resistere alle polveri, agli agenti corrosivi e per rispondere alle richieste dei più esigenti utilizzatori nelle più disparate ed estreme applicazioni, dal settore industriale, a quello nautico, dal settore medicale a quello militare.

Caratteristiche generali:
• ermetiche e a tenuta stagna
• resistenti agli agenti corrosivi e a prova di sabbia e polvere
• Impilabili
• resistenti agli urti e agli schiacciamenti
• temperature d'uso: -33°C / +90°C
• maniglia ergonomica rivestita in gomma
• valvola di pressurizzazione
• targhetta identificativa portanome
• rinforzi in acciaio nei punti di fissaggio per lucchetti
• cerniere con perni anticorrosione

Versioni

WATERPROOF
WATERPROOF
WATERPROOF
WATERPROOF
WATERPROOF
WATERPROOF
WATERPROOF
WATERPROOF
WATERPROOF
WATERPROOF
WATERPROOF
WATERPROOF
WATERPROOF
WATERPROOF
WATERPROOF
WATERPROOF
WATERPROOF
WATERPROOF
WATERPROOF
WATERPROOF
WATERPROOF
WATERPROOF
WATERPROOF
WATERPROOF
WATERPROOF
WATERPROOF
WATERPROOF
WATERPROOF
WATERPROOF

Copyright © 2024 - GT Line srl - Via del Lavoro, 9 - 40053 Loc. Crespellano Valsamoggia (Bologna) - Italy - Phone +39/051/65041 - Fax +39/051/734925
vendite@gtline.com - www.gtline.com

Copyright © 2024 - GT Line srl - Via del Lavoro, 9 - 40053 Loc. Crespellano Valsamoggia (Bologna) - Italy - Phone +39/051/65041 - Fax +39/051/734925
vendite@gtline.com - www.gtline.com

WATERPROOF

EAN

0000000000000

Specifiche tecniche	A	B	C	D	E
mm dimensioni interne	0	0	0	0	0
	Peso Kg 0,00				
inc dimensioni interne	0	0	0	0	0
	Peso lbs 0.00				

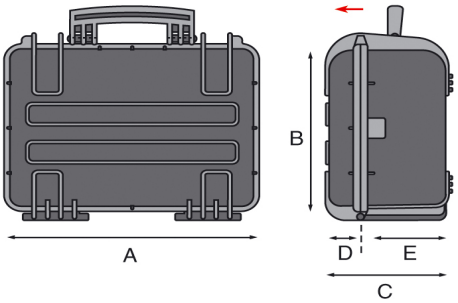

Copyright © 2024 - GT Line srl - Via del Lavoro, 9 - 40053 Loc. Crespellano Valsamoggia (Bologna) - Italy - Phone +39/051/65041 - Fax +39/051/734925
vendite@gtline.com - www.gtline.com

Copyright © 2024 - GT Line srl - Via del Lavoro, 9 - 40053 Loc. Crespellano Valsamoggia (Bologna) - Italy - Phone +39/051/65041 - Fax +39/051/734925
vendite@gtline.com - www.gtline.com
DOCUMENTO non verificato e generato automaticamente, stampato il 17/05/2024 solo a titolo informativo / Pagina 4/4