R7/TOP

Valigia porta utensili in alluminio anodizzato

Caratteristiche generali

- corpo valigia stampato a freddo da lastra di alluminio spessore 15/10
- profilo in alluminio ad alto spessore
- 2 serrature in acciaio cromato
- serratura centrale con combinazione a tre cifre
- 3 cerniere metalliche
- 4 piedini metallici
- maniglia cromata con grip in gomma
- fondo termoformato porta oggetti con 3 vani fissi
- braccetti reggi coperchio con molla di sicurezza

Configurazione Interna

- 2 pannelli porta utensili con elastici
- doppia tasca porta documenti
- 2 cassettini porta minuteria

Versioni

R7/TOP

R7/TOP2 PTS

EAN

8024482004396

Specifiche tecniche	A	B	C	D	E
mm dimensioni interne	474	355	178	74	104
	Peso Kg 6,00				
inc dimensioni interne	18 11/16	14	7	2 15/16	4 1/8
	Peso lbs 13.22				

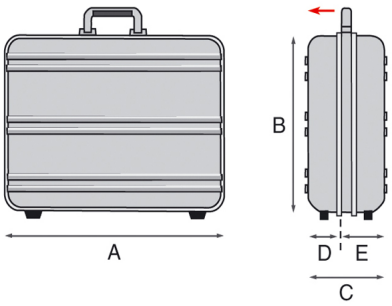

Copyright © 2024 - GT Line srl - Via del Lavoro, 9 - 40053 Loc. Crespellano Valsamoggia (Bologna) - Italy - Phone +39/051/65041 - Fax +39/051/734925
vendite@gtline.com - www.gtline.com
DOCUMENTO non verificato e generato automaticamente, stampato il 07/05/2024 solo a titolo informativo / Pagina 1/3

Assoluta eleganza e armonia delle forme arrotondate, corpo in solido alluminio anodizzato, serratura a combinazione, massima cura dei dettagli, fanno di questa valigia il top di gamma GT Line.

Copyright © 2024 - GT Line srl - Via del Lavoro, 9 - 40053 Loc. Crespellano Valsamoggia (Bologna) - Italy - Phone +39/051/65041 - Fax +39/051/734925
vendite@gtline.com - www.gtline.com
DOCUMENTO non verificato e generato automaticamente, stampato il 07/05/2024 solo a titolo informativo / Pagina 2/3

Ricambi

R7/TOP

KIN.0316

KIN.0146

KIN.0298

KIN.0200

KIN.0199

KIN.0537

KIN.0361

KIN.0364

KIN.0991

KIN.0242

Copyright © 2024 - GT Line srl - Via del Lavoro, 9 - 40053 Loc. Crespellano Valsamoggia (Bologna) - Italy - Phone +39/051/65041 - Fax +39/051/734925
vendite@gtline.com - www.gtline.com